Numero di articolo
EB10450625

26.04.2024/09:09

https://www.eibabo.it/wago/morsetto-a-due-livelli-0-08-2-4-qmm-grigio-l-l-morsetto-passante-da-5mm-24a-870-501-eb10450625

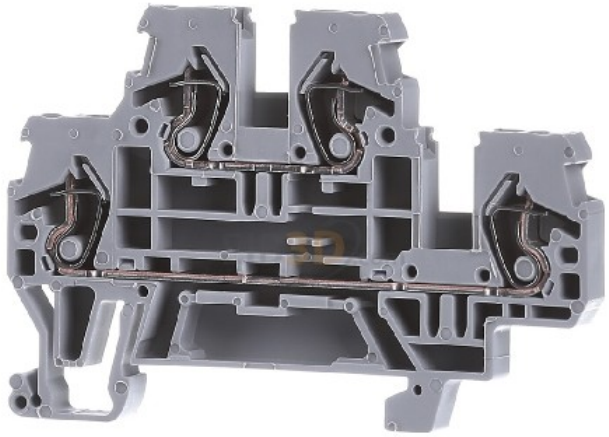

Morsetto a due livelli 0,08-2,4 qmm grigio L/L - Morsetto passante da 5mm 24A 870-501

WAGO
870-501
4044918630863 EAN/GTIN

1,82 EUR IVA incl.**
più **Costi spediz.**

4-6 Giorni* (ITA)

Corrente nominale In 24 A, Tensione nominale 500 V, Numero di piani 2, Numero delle unità di serraggio per piano 2, Tipo di montaggio Guida DIN TH35, Materiale del corpo isolante Termoplastico, Temperatura di esercizio 105 °C, Larghezza 5 mm, Altezza 70 mm, Profondità 40 mm, Versione testata per esplosione "Ex e e no, Necessaria piastra di chiusura sì, Colore grigio, Piani collegati a ponte internamente no

VANTAGGI PER VOI

COMMERCIO OVUNQUE
Imagefilm eibmarkt®

99% DI CLIENTI SODDISFATTI
> 500.000 clienti in tutto il mondo

DHL TRACK & TRACE
Tracciamento spediz.

PROCEDURA PER I RECLAMI
100% cortesia e sicurezza

25 ANNI DI ESPERIENZA
Nelle vendite per corrisp. ovunque

LIVE CHAT ORDINE
Con cronologia ordini

CONSEGNA BREVE
Prodotti a magazz.

RESTITUZIONE
Entro 14 giorni

PROTEZ. DATI
Garanzia

© 1997-2024 eibmarkt.com GmbH - Kemmlerstrasse 1 - 08527 Plauen - Germania

eibabo® e **eibmarkt®** sono marchi registrati protetti di EIBMARKT® GmbH Holding (www.eibmarkt.de). eibabo® è un'azienda di eibmarkt.com GmbH. eibmarkt.com GmbH è una società controllata al 100% da EIBMARKT® GmbH Holding

* Avvert. sui tempi cons. indicati: Giorno = lun-ven, tranne se festivi nei Land di Baviera/Sassonia. Le consegne dei prodotti si effettuano anche sabato (DHL).
** Le mod. di pag. possono differire in base al Paese. Tutti i prezzi si intendono non comprensivi di spese di spediz. e dazi doganali o altri costi aggiuntivi (IVA all'importaz.) per consegne extra UE.
*** Risparmio rispetto all'MSRP = prezzo di vendita consigliato dal produttore. L'MSRP è il prezzo raccomandato ai rivenditori dal produttore, importatore o grossista come prezzo di rivendita al cliente. L'MSRP è anche chiamato prezzo di listino ed è definito come il massimo prezzo possibile che un acquirente pagherebbe per un particolare prodotto prima di qualsiasi sconto (Fonte dei prezzi di listino lordi: Germania).

eibabo® tecnologie per smart home
eibabo® articoli elettrici su internet a prezzi convenienti
eibabo® articoli elettrici online a prezzi economici